EN

BRIO®

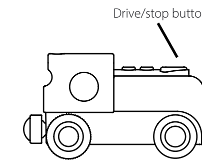

Battery-operated play functions:
Press down the drive/stop button to make the engine go forward. Press again and the engine will stop.

Note! The engine needs to be driving in the forward direction when driving up an ascending track.

Keep in mind that:
- For the best play experience, always play with the engine on clean tracks.
- The toy is intended for indoor play only.
- The child's hair can easily get caught in moving parts.
- The toy is not water-resistant and shall not be washed in a dishwasher as well as come into direct contact with water. Wipe with a clean dry cloth to remove any foreign materials.
- The toy shall not be disassembled for safety reasons.
- The plastic in the toy can fade over time. Avoid strong sunlight and other heat sources.

Please visit our website at brio.net for more information on how to care for your prized BRIO toy.

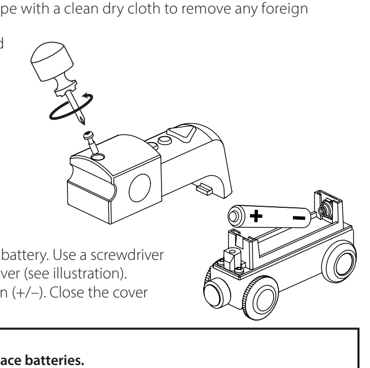

Inserting the Battery:
This engine is powered by 1xAA 1.5V battery. Use a screwdriver to open the battery compartment cover (see illustration). Always position new battery as shown (+/–). Close the cover and tighten the screw.

Important:
- **Only adults should install and replace batteries.**
- Different types of batteries or new and used batteries are not to be mixed.
- Only recommended batteries of the same or equivalent type as recommended (1.5V) are to be used.
- Batteries are to be inserted with the correct polarity.
- Exhausted batteries are to be removed from the toy.
- The supply terminals are not to be short-circuited.
- Always remove batteries if the toy is not to be used for some time.
- Protect the toy from water or dampness.
- Do not attempt to recharge non-rechargeable batteries..
- Rechargeable batteries are to be removed from the toy before being charged.
- Rechargeable batteries are only to be charged under adult supervision.
- Used batteries and electrical components must be disposed of at an approved collection point.
- Electrical components or batteries must not be thrown with household waste.

Please retain for future reference!

BRIO AB, Box 305, SE-201 23 Malmö, Sweden. Tel: +46 40 619 40 00.
© 2015 BRIO AB/3705-896 F

DE

BRIO®

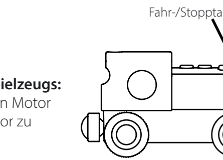

Die batteriebetriebenen Funktionen des Spielzeugs:
Halten Sie die Fahr-/Stoptaste gedrückt, um den Motor zu starten. Drücken Sie sie erneut, um den Motor zu stoppen.

Hinweis! Um eine Steigung zu überwinden, muss die Lok vorwärts fahren.

Wichtig:
- Am besten immer auf sauberen Schienen spielen.
- Dieses Spielzeug ist nur zum Spielen in Innenräumen gedacht.
- Das Haar des Kindes kann sich in den beweglichen Teilen leicht verfangen.
- Das Spielzeug ist nicht wasserbeständig und darf nicht im Geschirrspüler gereinigt werden oder in direkten Wasserkontakt kommen. Das Spielzeug mit einem sauberen Tuch abwischen, um Fremdkörper zu entfernen.
- Das Spielzeug darf aus Sicherheitsgründen nicht auseinander genommen werden.
- Der Kunststoff im Spielzeug kann mit der Zeit verblassen. Starke Sonneneinstrahlung und andere Wärmequellen vermeiden.

Auf unserer Webseite unter brio.net finden Sie weitere Informationen darüber, wie Sie Ihr geliebtes BRIO-Spielzeug pflegen.

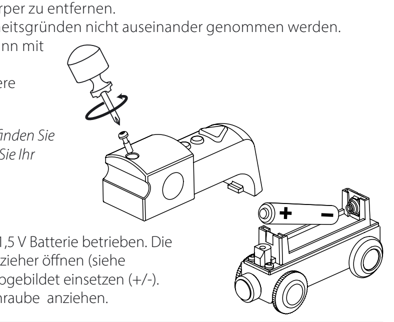

Einsetzen der Batterie:
Die Batterielok wird von einer AA 1,5 V Batterie betrieben. Die Batterieluke mit einem Schraubenzieher öffnen (siehe Abbildung) und die Batterie wie abgebildet einsetzen (+/-). Batteriefach schließen und die Schraube anziehen.

Wichtig:
- **Die Batterien sollten nur von Erwachsenen eingesetzt und ausgewechselt werden.**
- Unterschiedliche Batterietypen oder neue und bereits benutzte Batterien sollten nicht zusammen verwendet werden.
- Nur empfohlene Batterien desselben Typs oder einen gleichwertigen Typ wie empfohlen (1.5V) verwenden.
- Batterien den Polaritätsangaben im Batteriefach entsprechend einlegen.
- Verbrauchte Batterien aus dem Spielzeug entfernen.
- Die Versorgungsklemmen dürfen nicht kurzgeschlossen werden.
- Die Batterien grundsätzlich entfernen, wenn das Spielzeug längere Zeit nicht benutzt wird.
- Das Spielzeug vor Wasser und Feuchtigkeit schützen.
- Nicht versuchen nicht wiederaufladbare Batterien aufzuladen.
- Aufladbare Batterien vor dem Aufladen aus dem Spielzeug entfernen.
- Aufladbare Batterien nur unter Aufsicht eines Erwachsenen aufladen.
- Verbrauchte Batterien und elektrische Bauteile müssen an einer genehmigten Sammelstelle entsorgt werden.
- Elektrische Bauteile oder Batterien dürfen nicht zusammen mit Haushaltsabfällen entsorgt werden.

Bitte für späteres Nachschlagen aufbewahren.

FR

BRIO®

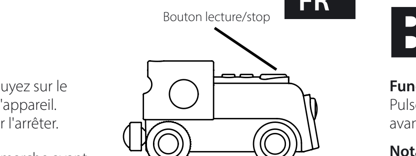

Fonctionnement du jouet à pile : Appuyez sur le bouton lecture/stop pour faire avancer l'appareil. Appuyez de nouveau sur le bouton pour l'arrêter.

Remarque : La locomotive doit être en marche avant lorsqu'elle est sur des rails ascendants.

À retenir :
- Pour bénéficier de la meilleure expérience de jeu, jouez toujours avec la locomotive sur des rails propres.
- Ce jouet est réservé à un jeu en intérieur.
- Les cheveux des enfants peuvent facilement se glisser dans les pièces mobiles.
- Le jouet n'est pas résistant à l'eau et ne doit pas être lavé au lave-vaisselle ni être mis en contact direct avec de l'eau. Essuyez-le avec un chiffon propre et sec pour éliminer tout corps étranger.
- Pour des raisons de sécurité, le jouet ne doit pas être démonté.
- Le plastique utilisé dans le jouet peut se décolorer avec le temps. Évitez l'exposition directe au soleil et aux autres sources de chaleur.

Consultez notre site Web à l'adresse brio.net pour en savoir plus sur l'entretien à apporter à votre jouet BRIO.

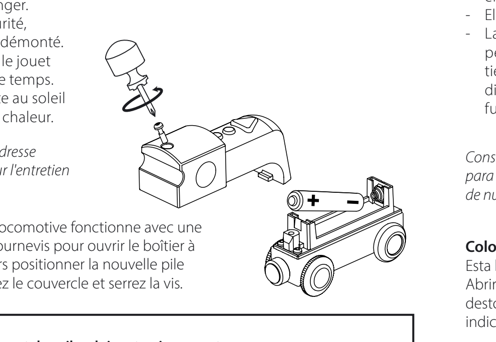

Montage de la pile : Cette locomotive fonctionne avec une pile AA de 1,5 V. Utiliser un tournevis pour ouvrir le boîtier à pile (voir illustration). Toujours positionner la nouvelle pile comme indiqué (+/–). Fermez le couvercle et serrez la vis.

Important :
- **L'installation et le remplacement des piles doivent uniquement être effectués par des adultes.**
- N'associez pas différents types de piles ou des piles nouvelles avec des piles usagées.
- Utilisez seulement les piles recommandées ou de type équivalent (1,5 V).
- Insérez les piles dans le bon sens de leur polarité.
- Retirez les piles usagées du jouet.
- Les terminaux d'alimentation ne doivent pas être court-circuités.
- Retirez toujours les piles si le jouet n'est pas utilisé pendant une longue période.
- Protégez le jouet de l'eau et de l'humidité.
- N'essayez pas de recharger des piles non rechargeables.
- Les piles rechargeables doivent être retirées du jouet avant d'être chargées.
- Les piles rechargeables doivent uniquement être rechargées avec l'aide d'un adulte.
- Les piles usagées et les composants électriques doivent être éliminés dans un lieu de collecte de déchets adéquat.
- Les composants électriques ou les piles ne doivent pas être éliminés avec des déchets ménagers.

Veuillez conserver cette notice pour pouvoir la consulter ultérieurement.

ES

BRIO®

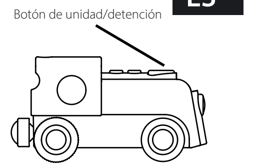

Funciones eléctricas:
Pulse el botón de unidad/detención para que el motor avance. Pulse de nuevo y el motor se detendrá.

Nota: El motor debe operar en la dirección de marcha adelante al subir por una vía ascendente.

Tenga en cuenta lo siguiente:
- Para disfrutar de la mejor experiencia de juego, se recomienda utilizar la locomotora siempre en vías limpias.
- El juguete deberá utilizarse exclusivamente en interiores.
- El cabello del niño puede quedar atrapado fácilmente en las partes móviles.
- El juguete no es resistente al agua y no debe introducirse en el lavavajillas. Tampoco deberá entrar en contacto directo con agua. Limpie el juguete con un paño seco para eliminar cualquier resto de suciedad.
- El juguete no se puede desmontar por razones de seguridad.
- Las partes de plástico pueden perder color con el paso del tiempo. Evite la exposición directa al sol y a otras fuentes de calor.

Consulte nuestra página web brio.net para más información sobre cómo cuidar de nuestros queridos juguetes BRIO.

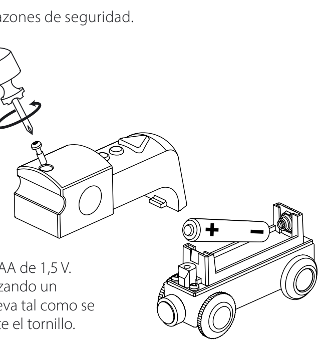

Colocación de la pila:
Esta locomotora es alimentada con una pila AA de 1,5 V. Abrir la tapa del compartimento de pila, utilizando un destornillador (ver la figura). Poner la pila nueva tal como se indica en la figura (+/-). Cierre la tapa y apriete el tornillo.

Importante:
- **La instalación y el reemplazo de las pilas será realizado únicamente por adultos.**
- No se mezclarán diferentes tipos de pilas, ni pilas nuevas con usadas.
- Se utilizarán únicamente pilas del mismo tipo o equivalente al recomendado (1,5 V).
- Las pilas se colocarán con la polaridad correcta.
- Las pilas agotadas se retirarán del juguete.
- Los terminales de suministro no se cortocircuitarán.
- Siempre se retirarán las pilas si el juguete no se utiliza durante un período de tiempo.
- Se protegerá el juguete de la exposición al agua y a la humedad.
- No se intentarán recargar las pilas no recargables.
- Las pilas recargables se retirarán del juguete antes de recargarlas.
- Las pilas recargables se cargarán únicamente bajo la supervisión de un adulto.
- Las pilas usadas y los componentes eléctricos se desecharán en un punto de recogida aprobado.
- Los componentes eléctricos o las pilas no se desecharán junto con la basura doméstica.

Por favor, guarde este documento para consultas futuras.

PT

BRIO®

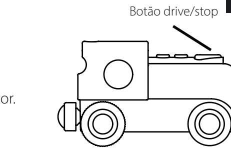

Funções a pilhas do brinquedo:
Prima o botão drive/stop para fazer avançar o motor. Prima novamente o botão e o motor irá parar.

Nota! A locomotiva precisa de ser movida para a frente numa pista em subida.

É importante lembrar-se do seguinte:
- Para melhorar a experiência de jogo, brinque sempre com o comboio sobre carris limpos.
- O brinquedo destina-se a ser usado em espaços interiores.
- O cabelo das crianças pode ficar facilmente preso nas peças móveis.
- O brinquedo não é à prova de água e não deve ser lavado na máquina de lavar loiça, nem entrar em contacto direto com água. Limpe o brinquedo com um pano seco limpo para eliminar impurezas.
- Por motivos de segurança, o brinquedo não deve ser desmontado.
- O plástico existente no brinquedo pode perder a cor ao longo do tempo. Evite uma exposição à luz intensa do sol e a outras fontes de calor.

Consulte o nosso site Internet em brio.net para mais informações sobre como cuidar do precioso brinquedo BRIO.

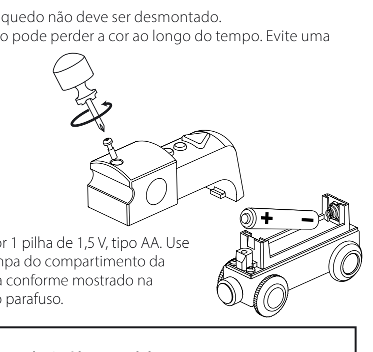

Para mudar a pilha:
A locomotiva a pilhas é accionada por 1 pilha de 1,5 V, tipo AA. Use uma chave de fendas para abrir a tampa do compartimento da pilha (veja a ilustração). Instale a pilha conforme mostrado na figura (+/-). Feche a tampa e aperte o parafuso.

Importante:
- **As pilhas só podem ser colocadas ou substituídas por adultos.**
- Não podem ser misturados vários tipos de pilhas ou pilhas novas e usadas.
- Só podem ser usadas pilhas recomendadas do mesmo tipo ou de um tipo equivalente (1,5 V).
- As pilhas devem ser inseridas com a polaridade certa.
- As pilhas gastas devem ser removidas do brinquedo.
- Os terminais de alimentação não podem ser curto-circuitados.
- Retire sempre as pilhas se o brinquedo não for usado durante algum tempo.
- Proteja o brinquedo de água ou humidade.
- Não tente recarregar pilhas não recarregáveis..
- As pilhas recarregáveis devem ser retiradas do brinquedo antes de serem carregadas.
- As pilhas recarregáveis só podem ser carregadas com a supervisão de adultos.
- As pilhas usadas e os componentes elétricos devem ser descartados num ponto de r ecolha aprovado.
- Os componentes elétricos ou as pilhas não devem ser descartados juntamente com o lixo doméstico.

Guarde para consulta futura!

IT

BRIO®

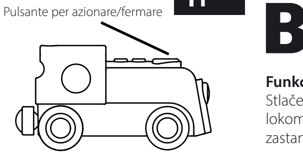

Funzioni a batteria del giocattolo:
Per far avanzare il motore, premere il pulsante per azionare/fermare. Premere di nuovo per fermare il motore.

Nota! Quando si risale un binario in salita, la locomotiva deve essere azionata in avanti.

Tenere a mente che:
- Per una migliore esperienza di gioco, giocare con la locomotiva su binari privi di ostacoli binari.
- Il giocattolo è destinato esclusivamente al gioco in ambienti interni.
- I capellidi chi gioca possono rimanere impigliati nelle parti in movimento.
- Il giocattolo non è resistente all'acqua e non è adatto per essere lavato in lavastoviglie o per stare a contatto diretto con l'acqua. Puliscilo con un panno asciutto per rimuovere polvere e sporcizia.
- Per ragioni di sicurezza il giocattolo non deve essere disassemblato.
- La plastica del giocattolo può scolorire con il passare del tempo. Evitare di esporlo alla luce diretta del sole e altre fonti di calore.

Per ulteriori informazioni sul come prendersi cura degli amati giocattoli BRIO, visitare il nostro sito web all'indirizzo brio.net

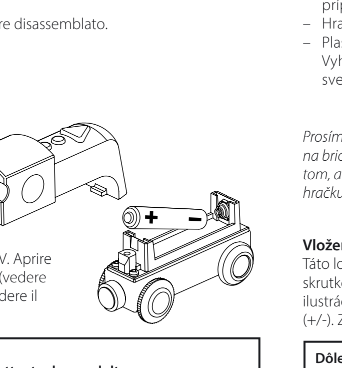

Sostituzione della batteria:
La locomotiva è azionata da 1 batteria tipo AA da 1,5 V. Aprire il coperchio della batteria per mezzo di un cacciavite (vedere figura). Installare la batteria come in figura (+/–). Chiudere il coperchio e serrare la vite.

Importante:
- **Il montaggio e la sostituzione delle batterie va effettuato da un adulto.**
- Non mischiare tipi diversi di batterie, o batterie nuove e usate.
- Usare solamente le batterie raccomandate, di tipo uguale o equivalente a quello indicato (1,5 V).
- Inserire le batterie secondo la polarità indicata.
- Rimuovere le batterie scariche dal giocattolo.
- Non mettere in corto circuito i terminali.
- Rimuovere sempre le batterie se il giocattolo non viene usato per qualche tempo.
- Proteggere il giocattolo da acqua o umidità.
- Non tentare di ricaricare le batterie se non sono di tipo ricaricabile.
- Rimuovere le batterie ricaricabili dal giocattolo prima di ricaricarle.
- Le batterie ricaricabili vanno ricaricate sotto la supervisione di un adulto.
- Le batterie e i componenti elettrici usati vanno gettati negli appositi punti di raccolta.
- I componenti elettrici e le batterie non vanno gettati nei normali rifiuti urbani.

Conservare per riferimento futuro.

SK

BRIO®

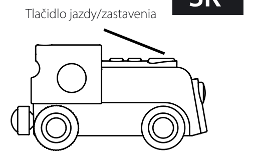

Funkcie pre hranie sa na batériu:
Stlačením tlačidla pohybu/zastavenia umožníte chod lokomotívy dopredu. Opätovný stlačením lokomotíva zastane.

Upozornenie! Pri jazde nahor po stúpajúcej trati musí lokomotíva jazdiť v smere dopredu.

Pamätajte:
- S rušňom sa vždy hrá najlepšie na prázdnych a čistých koľajniciach.
- Hračka je určená výhradne na hranie v interiéri.
- Vlasy detí sa môžu ľahko zachytiť v pohyblivých častiach.
- Hračka nie je vodoodolná a nesmie sa umývať v umývačke riadu, ani by nemala prísť do priameho kontaktu s vodou. Hračku utrite čistou suchou handričkou, aby ste odstránili prípadné cudzie materiály.
- Hračka sa z bezpečnostných dôvodov nesmie rozoberať.
- Plast hračky môže časom vyblednúť. Vyhýbajte sa silnému slnečnému svetlu a iným zdrojom tepla.

Prosím, navštívte našu internetovú stránku na brio.net, kde získate ďalšie informácie o tom, ako sa môžete starať o vašu cennú hračku BRIO.

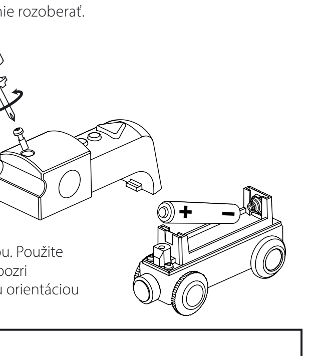

Vloženie batérie:
Táto lokomotíva je napájaná 1 x AA 1,5 V batériou. Použite skrutkovač na otvorenie batériovej priehradky (pozri ilustráciu). Novú batériu vždy vložte so správnou orientáciou (+/-). Zatvorte kryt a pritiahnite skrutku.

Dôležité:
- **Batérie by mali inštalovať a vymieňať iba dospelé osoby.**
- Rozličné typy batérií alebo nové a použité batérie sa nesmú používať spolu.
- Smú sa používať iba odporúčané batérie rovnakého alebo ekvivalentného typu, tak ako je odporúčané (1,5 V).
- Batérie treba vložiť so správnou polaritou.
- Vybité batérie treba z hračky vybrať.
- Napájacie terminály sa nesmú skratovať.
- Ak sa hračka po dlhšiu dobu nemá používať, batérie vždy vyberte.
- Chráňte hračku pred vodou alebo vlhkosťou.
- Nepokúšajte sa nabíjať nenabíjateľné batérie.
- Nabíjateľné batérie sa pred nabíjaním musia vybrať z hračky.
- Nabíjateľné batérie sa musia nabíjať iba pod dohľadom dospelej osoby.
- Použité batérie a elektrické komponenty sa musia zlikvidovať na schválenom zbernom mieste.
- Elektrické komponenty alebo batérie sa nesmú vyhadzovať v domovom odpade.

Prosím, odložte si na účely použitia v budúcnosti!

BRIO®

Battery Engine

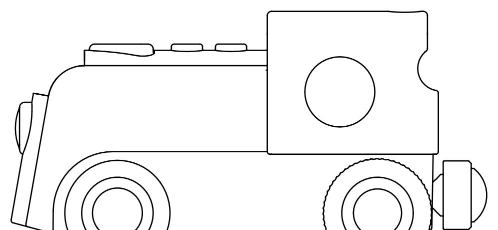

This device complies with Part 15 of the FCC Rules.
Operation is subject to the following two conditions:
(1) this device may not cause harmful interference, and (2) this device must accept any interference received, including interference that may cause undesired operation. Changes or modifications not expressly approved by the party responsible for compliance could void the user's authority to operate the equipment.

BRIO AB, Box 305, SE-201 23 Malmö, Sweden. Tel: +46 40 619 40 00.
© 2015 BRIO AB/3705-896 F

SE

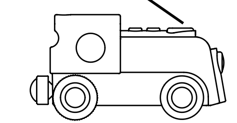
Kör-/stannaknapp

Leksakens batteridrivna funktioner:
Tryck ner kör-/stannaknappen för att tåget ska gå framåt. Tryck igen och tåget stannar.

Obs! Loket måste köra framåt när det ska köra uppför en skena.

Tänk på att:
- För bästa lekupplevelse ska du alltid leka med loket på rena skenor.
- Leksaken är endast avsedd för lek inomhus.
- Barnets hår kan lätt fastna i rörliga delar.
- Leksaken är inte vattentålig och får inte rengöras i diskmaskin och komma i direkt kontakt med vatten. Torka av med en ren och torr trasa för att avlägsna damm och smuts.
- Av säkerhetsskäl får leksaken inte demonteras.
- Plasten i leksaken kan blekna med tiden. Undvik starkt solljus och andra värmekällor.

Besök vår hemsida brio.net för mer information om hur du tar hand om din BRIO leksak.

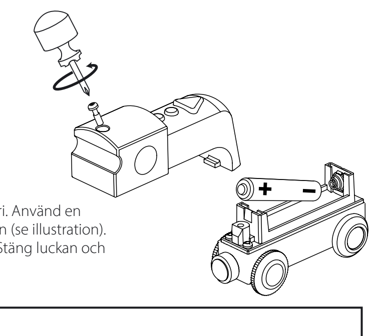

Vid byte av batteri:
Batteriloket drivs av 1 x AA 1.5 V batteri. Använd en skruvmejsel för att öppna batteriluckan (se illustration). Installera batteriet enligt bilden (+/-). Stäng luckan och dra åt skruven.

Viktigt!
- **Endast vuxna bör installera och byta batterier.**
- Blanda aldrig olika batterityper. Blanda inte heller nya batterier med gamla.
- Endast rekommenderade batterier av samma eller likvärdig batterityp (1.5V) får användas.
- Installera batterierna med korrekt polaritet.
- När batterierna är förbrukade, ska de genast tas ur produkten.
- Tag alltid ur batterierna om produkten inte används under en längre tid.
- Undvik att utsätta leksaken för fukt eller väta.
- Försök aldrig ladda batterier som inte är avsedda för detta.
- Laddningsbara batterier ska plockas ur produkten före laddning.
- Laddningsbara batterier bör hanteras under en vuxens övervakning.
- Polerna får inte kortslutas.
- Förbrukade batterier och kasserade el- och elektronikprodukter ska lämnas på godkänt insamlingsställe. Dessa produkter får inte läggas som hushållsavfall.

Spara denna information!

BRIO AB, Box 305, SE-201 23 Malmö, Sweden. Tel: +46 40 619 40 00.
© 2015 BRIO AB/3705-896 F

DK

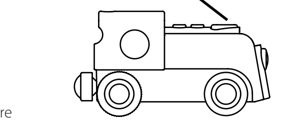
Køre-/stopknap

Legetøjets batteridrevne funktioner:
Tryk køre-/stopknappen ned, når toget skal køre fremad. Tryk igen på knappen, for at stoppe toget.

Bemærk! Lokomotivet skal være indstillet til at køre fremad, hvis toget skal kunne køre op ad bakke.

Husk:
- Du får den bedste legeoplevelse, hvis du altid leger med lokomotivet på rene skinner.
- Legetøjet er kun beregnet til indendørs leg.
- Barnets hår kan blive fanget af bevægelige dele.
- Legetøjet er ikke vandresistent og tåler ikke vask i opvaskemaskine eller direkte kontakt med vand. Tør legetøjet af med en ren, tør klud for at fjerne fremmedlegemer.
- Af sikkerhedsgrunde må legetøjet ikke skilles ad.
- Plastikdele i legetøjet kan falme med tiden. Undgå stærkt sollys og andre varmekilder.

Se vores hjemmeside brio.net for flere oplysninger om, hvordan du passer godt på dit BRIO legetøj.

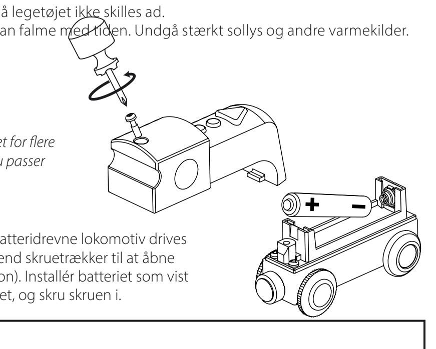

Ved skift af batteri: Det batteridrevne lokomotiv drives af 1 x AA 1,5 V-batteri. Anvend skruetrækker til at åbne batteridækslet (se illustration). Installér batteriet som vist på billedet (+/-). Luk dækslet, og skru skruen i.

Vigtigt!
- **Batterier bør kun isættes og udskiftes af voksne.**
- Bland aldrig forskellige batterityper. Bland heller ikke nye og gamle batterier.
- Der må kun anvendes anbefalede batterier af samme eller lignende batteritype (1,5V).
- Isæt batterierne med korrekt polaritet.
- Når batterierne er opbrugt, skal de straks tages ud af produktet.
- Tag altid batterierne ud, hvis produktet ikke er i brug i længere tid.
- Undgå at udsætte legetøjet for fugt eller væske.
- Forsøg aldrig at genoplade batterier, som ikke er beregnet til det.
- Genopladelige batterier skal tages ud af produktet før opladning.
- Genopladelige batterier bør håndteres under opsyn af en voksen.
- Polerne må ikke kortsluttes.
- Brugte batterier og kasserede el- og elektronikprodukter skal afleveres på godkendt indsamlingssted. Disse produkter må ikke smides ud sammen med husholdningsaffald.

Gem denne vejledning!

NO

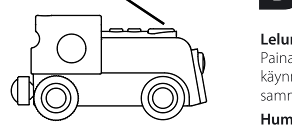
Start/stopp-knapp

Lekens batteridrevne funksjoner:
Trykk ned start/stopp-knappen for at toget skal kjøre fremover. Trykk en gang til for å stanse toget.

Merknad! Motoren må bevege seg fremover når den skal kjøre opp en stigning.

Husk at:
- For best opplevelse, kjør alltid lokomotivet på rene skinner.
- Leken er kun ment for innendørs bruk.
- Barnets hår kan lett sette seg fast i de bevegelige delene.
- Leken er ikke vannbestandig og må ikke vaskes i oppvaskmaskinen eller komme i direkte kontakt med vann. Tørk av leken med en ren, tørr klut for å fjerne eventuelt smuss.
- Av sikkerhetsmessige årsaker skal ikke leken demonteres.
- Plasten i leken vil falme over tid. Unngå sterkt sollys og andre varmekilder.

Besøk hjemmesiden vår på brio.net for mer informasjon på hvordan du vedlikeholder dine kjære BRIO-leker.

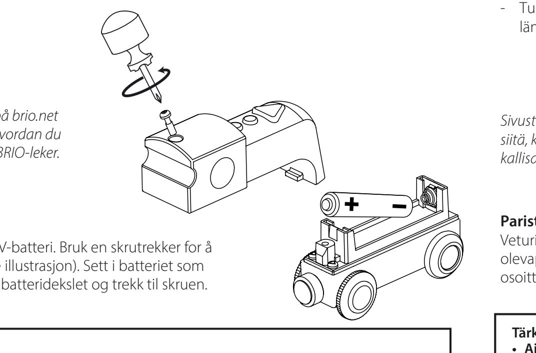

Ved batteriskifte:
Toget bruker 1 x AA 1.5 V-batteri. Bruk en skrutrekker for å åpne batteri- dekslet (se illustrasjon). Sett i batteriet som vist på bildet (+/-). Lukk batteridekslet og trekk til skruen.

Viktig!
- **Kun voksne bør sette inn og bytte batterier.**
- Man må aldri blande ulike batterityper. Bland heller ikke nye batterier med gamle.
- Det må kun benyttes anbefalte batterier av samme eller likeverdig batteritype (1,5 V).
- Sett batteriene inn med polene rett vei.
- Så snart batteriene er oppbrukte, må de tas ut av produktet.
- Ta alltid ut batteriene hvis produktet ikke skal brukes over lengre perioder.
- Utsett ikke leken for fuktighet eller vann.
- Ikke prøv å lade batterier som ikke er oppladbare.
- Oppladbare batterier må tas ut av produktet før lading.
- Oppladbare batterier bør håndteres under tilsyn av en voksen.
- Polene må ikke kortsluttes.
- Brukte batterier og kasserte produkter eller elektronikkprodukter skal leveres på et godkjent innsamlingssted. Disse produktene må ikke kastes i husholdningsavfallet.

Ta vare på denne informasjonen!

FI

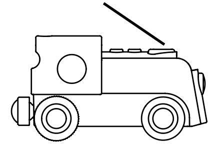
Käynnistys/pysäytyspainike

Lelun paristokäyttöiset toiminnot:
Paina käynnistys/pysäytyspainiketta moottorin käynnistämiseksi. Paina uudestaan moottorin sammuttamiseksi.

Humio! Veturin pitää olla liikkeessä eteenpäin, kun ajetaan nousevalla radalla.

Muista:
- Leiki junalla aina puhtailla kiskoilla. Näin saat parhaan leikkikokemuksen.
- Tämä lelu on tarkoitettu vain sisäleikkeihin.
- Lapsen hiukset voivat helposti jäädä kiinni liikkuviin osiin.
- Tuote ei ole vedenkestävä eikä sitä saa pestä astianpesukoneessa eikä se saa joutua suoraan kosketukseen veden kanssa. Puhdista pyyhkimällä puhtaalla ja kuivalla liinalla.
- Tuotetta ei saa purkaa turvallisuussyistä.
- Tuotteen sisältämä muovi voi haalistua ajan mittaan. Vältä vahvaa auringonvaloa ja muita lämmönlähteitä.

Sivustostamme brio.net saat lisää tietoa siitä, kuinka pidät parhaiten huolta kallisarvoisesta BRIO-lelustasi.

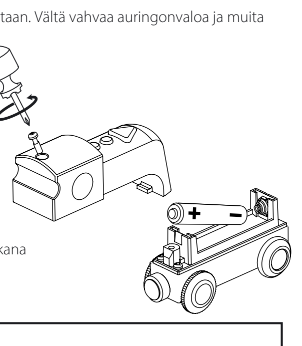

Pariston asennus:
Veturi toimii 1 x AA 1.5 V paristolla. Avaa veturin takana olevaparisto- luukku (ks. kuva). Aseta paristo kuvan osoittamalla tavalla (+/-). Sulje kansi ja kiristä ruuvi.

Tärkeää!
- **Ainoastaan aikuiset saavat asentaa tai vaihtaa paristoja.**
- Älä koskaan käytä sekaisin erilaisia paristotyyppejä. Älä koskaan käytä sekaisin uusia ja vanhoja paristoja.
- Käytä vain ohjeiden mukaisia paristoja (1,5V) - joko samoja tai vastaavan tyyppisiä.
- Aseta paristojen navat oikein päin.
- Kun paristot ovat tyhjentyneet, niitä ei saa jättää paristokoteloon.
- Poista paristot paristokotelosta, kun tuote on käyttämättä pidemmän aikaa.
- Vältä altistamasta lelua kosteudelle tai vedelle.
- Älä koskaan yritä ladata paristoja, joita ei ole tarkoitettu ladattaviksi.
- Ladattavat paristot on poistettava paristokotelosta ennen latausta.
- Ladattavia paristoja saa käsitellä vain aikuisen valvonnassa.
- Napoja ei saa oikosulkea.
- Käytetyt paristot ja käytöstä poistetut sähkö- ja elektroniikkalaitteet on toimitettava kierrätykseen. Niitä ei saa hävittää talousjätteenä.

Säästä nämä tiedot!

NL

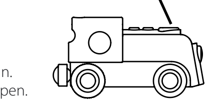
Knop voor rijden/stoppen

Speelfuncties op batterijen: Druk op de knop voor rijden/stoppen om de locomotief vooruit te laten gaan. Druk nogmaals op de knop om de locomotief te stoppen.

Let op! De locomotief moet vooruitrijden als de rails omhoog lopen.

Houd rekening met het volgende:
- Om zo fijn mogelijk te kunnen spelen, moet je altijd op schone rails met de stoomtrein spelen.
- Dit speelgoed is alleen bedoeld om binnen mee te spelen.
- Het haar van het kind kan gemakkelijk vast komen te zitten in bewegende onderdelen.
- Het speelgoed is niet waterbestendig en is niet geschikt voor de afwasmachine en mag niet rechtstreeks in contact komen met water. Veeg het speelgoed af met een schone droge doek om vuil te verwijderen.
- Vanwege veiligheidsredenen mag het speelgoed niet uit elkaar gehaald worden.
- De plastic onderdelen van het speelgoed kunnen in de loop der tijd verkleuren. Vermijd sterk zonlicht en andere warmtebronnen.

Ga naar onze website brio.net voor meer informatie over hoe je je geliefde speelgoed van BRIO mooi kunt houden.

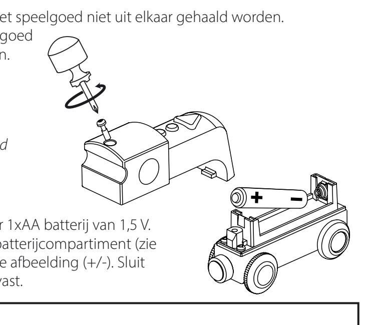

Batterijen plaatsen:
De locomotief wordt aangedreven door 1xAA batterij van 1,5 V. Gebruik een schroevendraaier om het batterijcompartiment (zie afbeelding). Plaats de batterij volgens de afbeelding (+/-). Sluit het compartiment en draai de schroef vast.

Belangrijk!
- **Alleen een volwassene mag de batterijen plaatsen en vervangen.**
- Het is niet toegestaan om verschillende types batterijen of nieuwe en oude batterijen samen met elkaar te gebruiken.
- Alleen de aanbevolen batterijen of een soortgelijk type (1,5 V) mogen worden gebruikt.
- De batterijen moeten met de juiste polariteit worden geplaatst.
- Verwijder lege batterijen uit het speelgoed.
- De voedingspunten mogen niet worden kortgesloten.
- Neem de batterijen uit het speelgoed als dit langere tijd niet meer gebruikt wordt.
- Bescherm het speelgoed tegen water en vocht.
- Probeer niet batterijen op te laden die niet oplaadbaar zijn.
- Oplaadbare batterijen moeten vóór het opladen uit het speelgoed genomen worden.
- Oplaadbare batterijen mogen enkel worden opgeladen onder toezicht van een volwassene.
- Gebruikte batterijen en elektrische componenten moeten afgegeven worden bij een officieel inzamelpunt.
- Elektrische componenten of batterijen mogen niet worden meegegeven met het huishoudelijk afval.

Bewaar dit document goed om het ook later te kunnen raadplegen.

JP

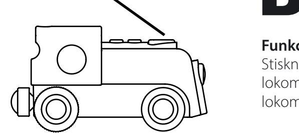
前進/停止（押す）

操作方法
ボタン車両本体の上部前方の三角を押すと前進し、
もう一度押すと停止します。

ご注意。バッテリー式車両で坂を上がる際は前進でお遊びください。

ご留意ください：
- 清潔なレールの上で使用してください。
- 屋内でご使用ください。
- お子様の髪が車輪等動く部分に巻き込まれないようにご注意ください。
- 本製品は防水使用ではありませんので水に浸たり、食洗機等で洗わないでください。汚れた場合は清潔で乾いた布等で拭き取ってください。
- 安全上、本製品を解体したり再度組み立てたりしないでください。
- プラスチックの表面は経年により色があせることがあります。直射日光や温度の高いところでの使用や保管は避けてください。

お手入れ方法については*brio.net*でも記載しております。ご参照ください。

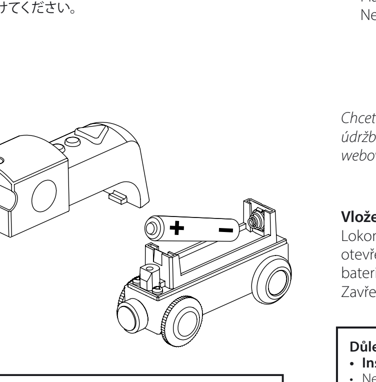

電池の交換方法
1 1）単３電池を1個ご用意ください。
2）車両が停止状態であることを確認してください。
3）ドライバーで図のようにネジをゆるめ、カバーを取り外します。
4）新しい電池を+－（プラスマイナス）、正しく交換してください。
5）カバーを元に戻し、ネジを締めてください。

ご注意：
- **電池の交換は必ず大人が行ってください。**
- 違うタイプや古い電池と新しい電池を一緒に使用しないでください。
- 推奨されたあるいは同等の電池のみ使用してください。
- 電池は＋－（プラスマイナス）を正しくセットしてください。
- 消耗した電池はすぐに本体から取り出してください。
- 電池と本体の接続部をショートさせないでください。
- ご使用にならない時は電池をはずしてください。
- 湿気水気を避けてください。
- 充電式の電池は使用しないでください。
- 使用済の電池や電気部品は地域のルールに従って処分してください。

この説明書は大切に保管してください。

CZ

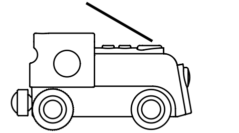
Tlačítko pro jízdu/zastavení

Funkce ovládané bateriemi:
Stisknutím tlačítka pro jízdu/zastavení zapnete jízdu lokomotivy směrem vpřed. Opětovným stisknutím lokomotivu zastavíte.

Poznámka! Při jízdě po stoupající trati musí jet mašinka směrem vpřed.

Pamatujte:
- K maximálnímu využití možností hračky používejte mašinku vždy na čistých kolejnicích.
- Hračka je určena k používání pouze ve vnitřních prostorách budov.
- Pohyblivé části mohou snadno zachytit vlasy dítěte.
- Hračka není vodotěsná a nesmí se mýt v myčce na nádobí a nesmí přijít do přímého kontaktu s vodou. Případné nečistoty odstraníte suchou čistou tkaninou.
- Z bezpečnostních důvodů nesmí být výrobek demontován.
- Plasty mohou v průběhu času blednout. Nevystavujte výrobek přímému slunečnímu svitu a dalším zdrojům tepla.

Chcete-li získat více informací o údržbě hraček BRIO, navštivte webovou adresu brio.net.

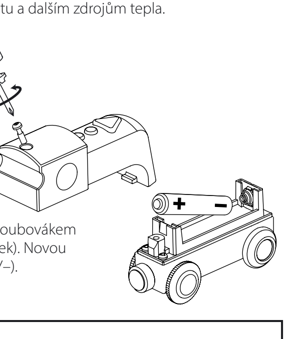

Vložení baterie:
Lokomotiva využívá jednu 1,5 V baterii typu AA. Šroubovákem otevřete krytku prostoru pro baterii kryt (viz obrázek). Novou baterii vždy umístěte podle vyznačené polarity (+/–). Zavřete krytku a dotáhněte šroub.

Důležité upozornění:
- **Instalaci a výměnu baterií mohou provádět pouze dospělé osoby.**
- Nekombinujte různé typy baterií ani nové a použité baterie.
- Použít je třeba pouze baterie stejného typu nebo typu odpovídajícího doporučení (1,5 V).
- Baterie je nutné vložit se správnou polaritou.
- Vybité baterie musí být z hračky vyjmuty.
- Napájecí vývody nesmí být zkratovány.
- Nebudete-li hračku delší dobu používat, vždy vyjměte baterie.
- Chraňte hračku před vodou a vlhkostí.
- Nepokoušejte se nabíjet nenabíjecí baterie.
- Dobíjecí baterie musí být z hračky před nabíjením vyjmuty.
- Nabíjecí baterie lze nabíjet pouze pod dohledem dospělé osoby.
- Vybité baterie a elektrické součásti je nutné likvidovat na schváleném sběrném místě.
- Elektrické součásti či baterie se nesmí likvidovat spolu s domovním odpadem.

Tyto informace si uschovejte pro budoucí využití!

PL

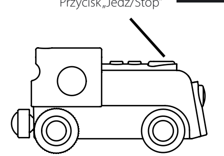
Przycisk „Jedź/Stop"

Funkcje gry obsługiwane przy użyciu baterii:
Naciśnij przycisk „Jedź/Stop", aby lokomotywa ruszyła do przodu. Silnik zatrzyma się po ponownym naciśnięciu.

Uwaga! Po torze wznoszącym lokomotywa musi poruszać się do przodu .

Pamiętaj:
- By bawić się najlepiej, zawsze baw się parowozem na czystych torach.
- Zabawka jest przeznaczona do zabawy jedynie w pomieszczeniach.
- Włosy dziecka mogą łatwo dostać się do ruchomych części. Zabawka nie jest odporna na wodę i nie można jej myć w zmywarce do naczyń, jak również nie może mieć bezpośredniego kontaktu z wodą. Przecieraj zabawkę czystą ściereczką, aby usunąć wszelkie zabrudzenia.
- Ze względów bezpieczeństwa nie należy rozkręcać zabawki.
- Plastikowe elementy zabawki mogą z czasem blaknąć. Nie wystawiaj zabawki na działanie silnego światła słonecznego. i innych źródeł ciepła.

Aby uzyskać dalsze informacje na temat tego jak dbać o cenną zabawkę BRIO, należy odwiedzić stronę brio.net.

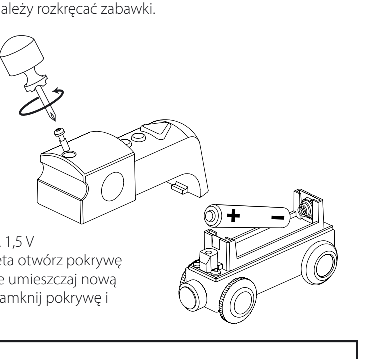

Montaż i wymiana baterii:
Lokomotywa zasilana jest baterią 1xAA 1,5 V (brak w zestawie). Za pomocą śrubokręta otwórz pokrywę komory baterii (patrz ilustracja). Zawsze umieszczaj nową baterię zgodnie z oznaczeniem (+/-). Zamknij pokrywę i dokręć śrubę.

Ważne:
- **Montażu i wymiany baterii mogą dokonywać wyłącznie osoby dorosłe.**
- Nie należy mieszać ze sobą różnych rodzajów baterii ani baterii nowych z używanymi.
- Stosować wyłącznie baterie jednakowego lub równoważnego rodzaju, jak zalecany (1,5 V).
- Wkładać baterie zgodnie z kierunkiem polaryzacji.
- Wyczerpane baterie należy usunąć z zabawki.
- Zapobiegać zwarciu zacisków zasilania.
- Jeśli zabawka nie będzie używana przez dłuższy czas, należy zawsze wyjąć baterie.
- Chronić zabawkę przed dostępem wody i wilgoci.
- Nie ładować baterii nieprzeznaczonych do ładowania.
- Przed ładowaniem należy wyjąć baterie akumulatorki z zabawki.
- Baterie akumulatorki mogą być ładowane tylko pod nadzorem dorosłych.
- Zużyte baterie i podzespoły elektryczne należy oddawać do utylizacji w zatwierdzonych punktach ich odbioru.
- Zabronione jest wyrzucanie podzespołów elektrycznych i baterii do odpadów gospodarczych.

Zachować do wykorzystania w przyszłości!

BRIO AB, Box 305, SE-201 23 Malmö, Sweden. Tel: +46 40 619 40 00.
© 2015 BRIO AB/3705-896 F